07/06/2018

AMERICA EVOLUTION L

Roca

America Evolution L – это новая коллекция Roca в классическом стиле, выполненная из массива дерева, с фигурной лицевой фурнитурой от итальянских производителей и оригинальным универсальным зеркалом.

Несмотря на классический дизайн, внутреннее наполнение коллекции отвечает самым современным стандартам: внешний ящик модулей для раковин снабжен интегрированной системой плавного закрывания, внутренний – системой push-to-open, все петли оснащены доводчиками.

Roca

America Evolution L

Материал корпуса и фасадов:

- массив дерева

Два цвета:

- дуб молочный
- дуб тёмный шоколад

Состав коллекции:

- модуль для раковины 85 см и 105 см
- раковина America 85 см и 105 см
- зеркало 75x85 см
- шкаф-колонна, левая и правая

America Evolution L

Roca America
керамическая раковина

Внутренний ящик
с системой push-to-open

Внешний ящик
с интегрированной системой плавного закрывания

Удобная организация
пространства

Полное выдвижение
ящиков

Массив дерева

Ножки массив дерева

Модуль для раковины 105 см, цвет дуб тёмный шоколад, арт. ZRU9302944

America Evolution L

Регулируемые по высоте
стеклянные полочки

Массив дерева

Лицевая фурнитура
от итальянских производителей

Петли Blum
с доводчиками

Ножки массив дерева

Шкаф-колонна, цвет дуб тёмный шоколад, арт. ZRU9302946 левая, ZRU9302948 правая

America Evolution L

Элегантная и удобная раковина в классическом стиле

Безупречная отделка фасадов

Техническая информация

Артикул	Описание	Габариты, мм		
		A	B	C
ZRU9302944	Модуль для раковины 105 см, дуб тёмный шоколад	1 025	337	820
ZRU9302945	Модуль для раковины 105 см, дуб молочный	1 025	337	820
ZRU9302959	Модуль для раковины 85 см, дуб тёмный шоколад	830	337	820
ZRU9302960	Модуль для раковины 85 см, дуб молочный	830	337	820
ZRU9302946	Колонна, левая, дуб тёмный шоколад	405	313	2 000
ZRU9302947	Колонна, левая, дуб молочный	405	313	2 000
ZRU9302948	Колонна, правая, дуб тёмный шоколад	405	313	2 000
ZRU9302949	Колонна, правая, дуб молочный	405	313	2 000
ZRU9302950	Зеркало 75 x 85 см	750	20	850
7327205000	Раковина для модуля 105 см	1 060	500	215
7327206000	Раковина для модуля 85 см	865	480	215

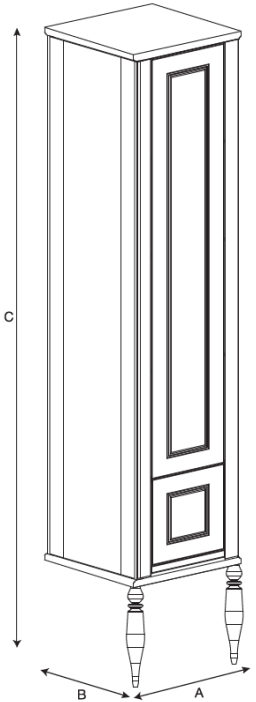

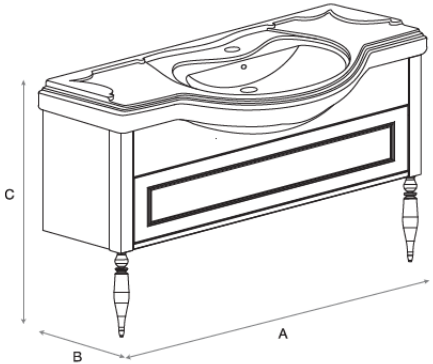

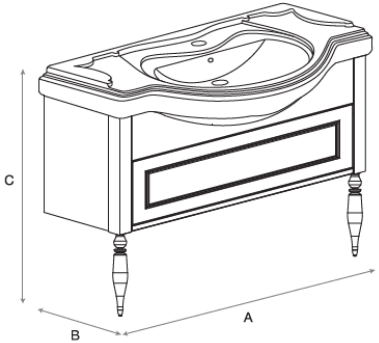

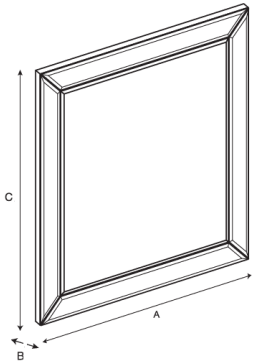

Roca